Principio de Funcionamiento

Health Savings Efficiency Environment Safety

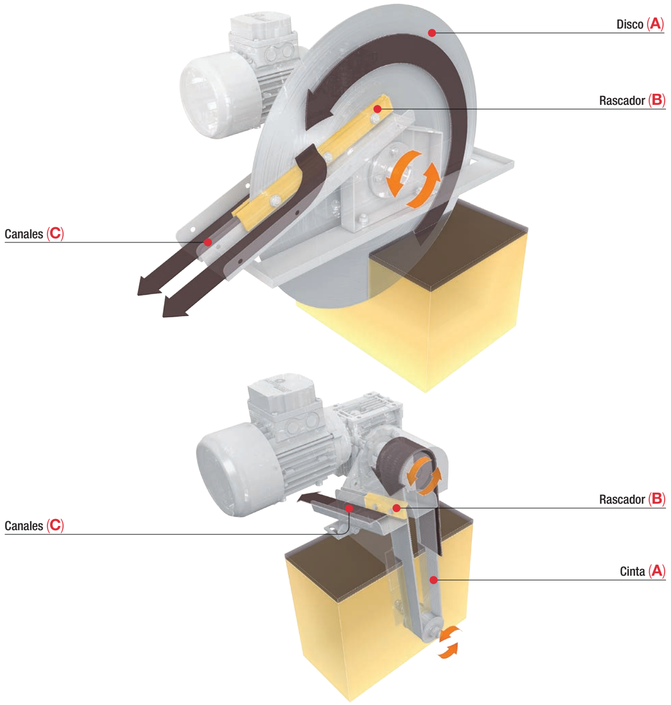

1 Por adhesión, el disco/cinta (**A**), sumergido en líquido, girando, arrastra hacia el exterior los contaminantes que se adhieren.

2 Durante su rotación, el disco/cinta se encuentra con dos rascadores (**B**) provistos de un borde de goma que retiran todo lo que se adhiere y con canales (**C**) relativos para el transporte al exterior.

3 Es posible equipar el Skim con un cuadro eléctrico de mando y control con posibilidad de configurar ciclos de funcionamiento temporizado.

LOSMA®
WORKING CLEAN, BREATHING HEALTHY

Losma SpA
Sede central:
Via E. Fermi, 16 - 24035 Curno - Bergamo
Tel. +39 035 461444 - Fax +39 035 461671
info@losma.it - www.losma.it

Sucursal de Torino:
Via G. Brunero, 2 - 10077 San Maurizio Canavese - Torino
Tel. +39 011 9275631
info@losma.it - www.losma.it

ISO 9001 TÜV SÜD Certified Company
ISO 14001 TÜV SÜD Certified Company
Autorizzato all'utilizzo

Losma GmbH
Albert-Einstein-Str. 2 - 70806 Kornwestheim
Tel. +49 7154 8160480 - Fax +49 7154 8160485
info@losma.de - www.losma.de

Losma Inc.
30A Wilson Drive - Sparta - NJ 07871
Tel. +973 248 0070 - Fax +973 940 0950
info@losmausa.com - www.losma.com

Losma UK Ltd.
6 Strensham Business Park
WR8 9JZ Strensham Worcestershire
Tel. +44 (0)1684 276527 - Fax +44 (0)1684 276470
info@losma.co.uk - www.losma.co.uk

Losma Pvt Ltd.
Plot No 7A, Gat. No. 63, Shindewadi
Tal: Bhor, District: Pune - 412205 - Maharashtra
Tel. +91 9226107775
info@losma.in - www.losma.com

newforget

F005.167.03

LOSMA®
WORKING CLEAN, BREATHING HEALTHY

Liquid filters Air filters Engineering

Skim

Eliminador de aceites superficiales

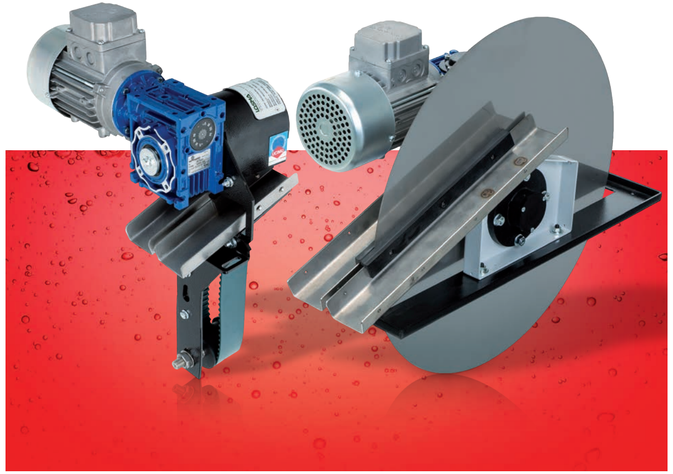

ESP

Skim

SKIM es un eliminador de aceites superficiales apto para utilizarse en cualquier tipo de recipiente o depósito, gracias a su forma y a los materiales utilizados.

Skim está disponible en las versiones de disco (Skim D) o en cinta (Skim N). Esta última versión es más adecuada para aquellos lugares donde hay poco espacio y en los casos de elevadas pérdidas del nivel del líquido.

Skim retira de la superficie de los refrigerantes la capa de productos ligeros que no se pueden mezclar con el agua y que crean una barrera que impide al aire entrar en contacto con la emulsión y favorece la formación de floras de bacterias de tipo anaeróbico.

Por tanto, el uso de Skim permite eliminar los malos olores y mantener la calidad de los refrigerantes a largo plazo.

ALL FILTERS ARE TESTED BEFORE DELIVERY

LOSMA garantiza que cada depuradora ha sido testada individualmente mediante rigurosos procedimientos de control.
Para cada unidad, se expide un certificado de ensayo cualitativo y funcional.

Skim-D

Skim-N

Datos técnicos

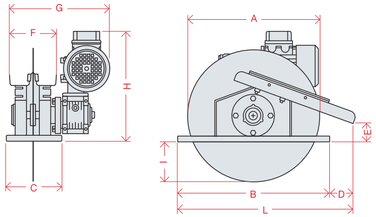

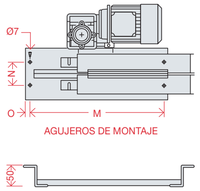

SKIM-D	Dimensiones (mm)													Maxima estracción de olio por hora	Peso	Potencia (kW) 50 (Hz) / 60 (Hz)
	A	B	C	D	E	F	G	H	I	L	M	N	O	(l/h)	(Kg)	(Kg)
SK.1	350	400	150	60	50	120	280	300	80	462	374	66	13	13	15	0,12
SK.2	500	550	150	52	28	120	280	300	180	612	524	66	13	22	18	0,12
SK.3	600	650	150	78	0	120	280	300	230	740	624	66	13	35	20	0,12

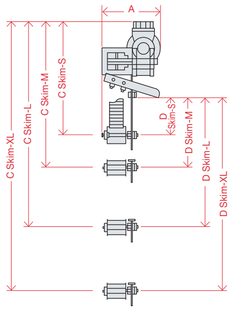

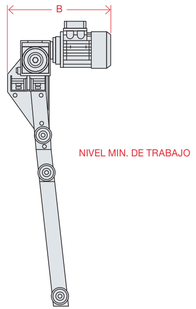

SKIM-N	Dimensiones (mm)			Profundidad de inmerción D	Peso	Potencia (kW) 50 (Hz) / 60 (Hz)
	A	B	C	(mm)	(Kg)	(Kg)
SK-N-S	205	356	441	126	15	0,12
SK-N-M	205	356	554	238	18	0,12
SK-N-L	205	356	982	666	20	0,12
SK-N-XL	205	356	1220	930	23	0,12

Plus

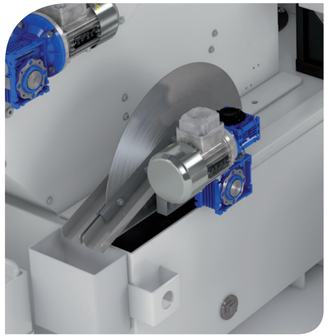

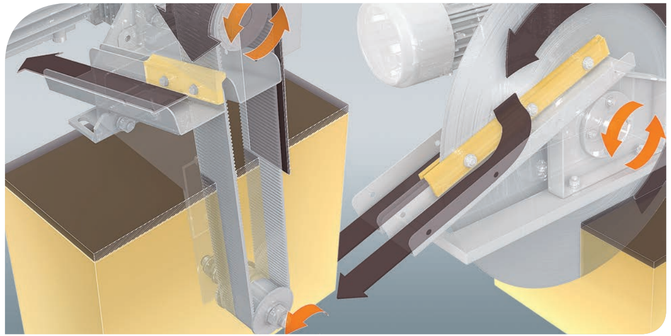

VERSATILIDAD Y MANTENIMIENTO SIMPLE

Gracias a la amplia disponibilidad de accesorios, es posible colocar Skim en el borde del recipiente, sobre la tapa, empotrado o en una estructura interna. La extrema simplicidad de fabricación limita el mantenimiento a pocas intervenciones. El control del desgaste de los rascadores y la limpieza periódica de los canales de descarga permiten mantener el sistema en perfecta eficiencia.