LOSMA®

WORKING CLEAN, BREATHING HEALTHY

Liquid filters

Air filters

Engineering

Master

Hydrostatfilter

DEU

Master

Master ist eine Produktreihe von leistungsstarken Schwerkraft-Filtersystemen mit hydrostatischem Druck, die als Filtermedium Vlies verwenden.

Die Serie Master gibt es in vier Modellen, die 200 bis 1000 l/min reines Öl und 400 bis 2000 l/min wässrige Emulsionen mit verunreinigenden Partikeln aus Metall oder Nichtmetall aufbereiten können.

Die Funktion der Master-Filter ist einfach und gewährleistet eine stabile und konstante Leistung. Diese Art Filter eignet sich zur Aufbereitung von Kühlschmiermitteln, die in vielen Industrieprozessen Verwendung finden: Drahtziehen, Läppen, Schleifen, Honen, Reinigung und andere Industrieprozesse.

ALL FILTERS ARE TESTED BEFORE DELIVERY

LOSMA unterzieht jeden einzelnen Flüssigkeitsreiniger strengen Testverfahren.

Für jede Einheit wird ein Qualitäts- und Funktionszertifikat ausgestellt.

Technische Daten

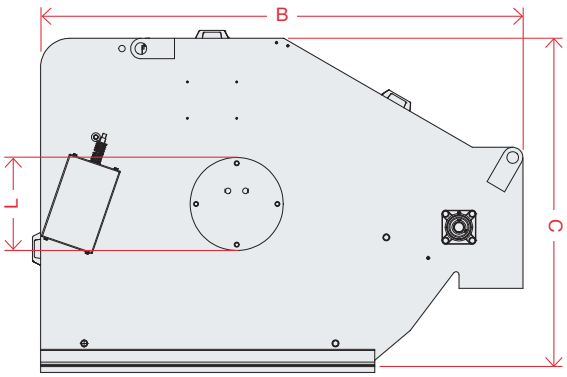

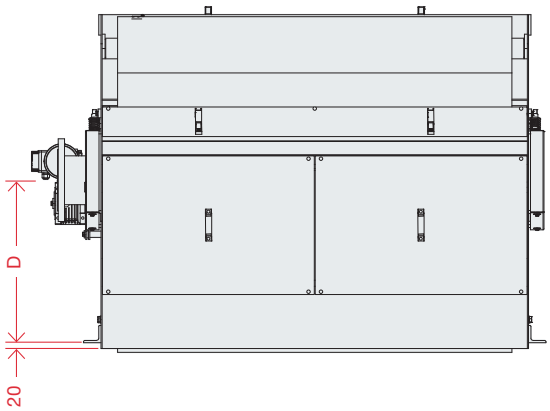

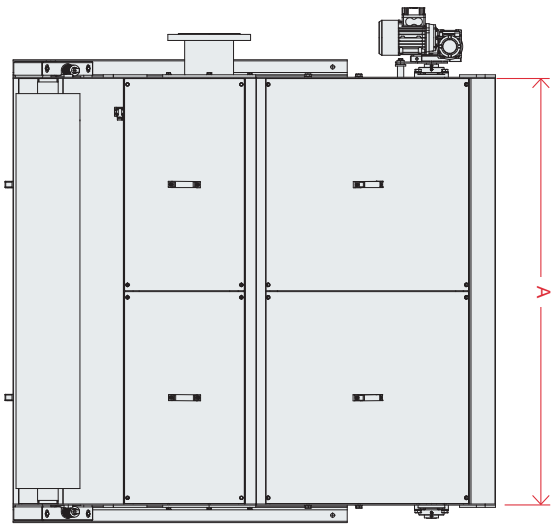

MASTER	Abmessungen (mm)					Gewicht (kg)
	A	B	C	D	L	
AB 700	773	1660	1130	560	DN150 PN16	1200
AB 1000	1073	1660	1130	560	DN150 PN16	1500
AB 1400	1473	1660	1130	560	DN150 PN16	1800
AB 2000	2093	1660	1130	560	DN150 PN16	2100

MASTER	Leistung l/min*			
	Schleifmaschinen (Emulsionen)	Oberflächenbehandlung (Öl)	Ziehmaschinen (Emulsionen)	Waschmaschinen, Zerspanungsmaschinen (Emulsionen)
AB 700	400	200	von 400 bis 800	800
AB 1000	600	300	von 800 bis 1200	1200
AB 1400	800	400	von 1200 bis 1600	1600
AB 2000	1200	600	von 1600 bis 2000	2000

* Der Datendurchsatz bezieht sich auf Emulsion mit einem Maximum an Ölkonzentrat von 5 % oder reines Öl mit einem Maximum an Viskosität von 20cst bei 40°C und mit einem Filtermedium, das nicht schwerer als 35g/m² ist. Unterschiedliche Eigenschaften der zu verarbeitenden Kühlmittel, Schadstoffe und seine Konzentration können erheblich die Leistung des Filtrationssystems beeinflussen. Gerne steht unsere technische Abteilung für die Erarbeitung individueller Lösungen zur Verfügung.

Medio-Master

Medio-Master ist ein industrieller Flüssigkeitsreiniger mit hydrostatischem Druck und in vier Modellen erhältlich, die 200 bis 400 l/min reines Öl und 400 bis 1200 l/min wässrige Emulsionen mit verunreinigenden Partikeln aus Metall oder Nichtmetall aufbereiten können.

Mit Medio-Master erhält man mit dem Einweg-Filtermedium optimale Wirkungsgrade bei der Filtrierung von Kühlschmierstoffen.

Er eignet sich für den Einsatz bei vielen Industrieprozessen wie Drahtziehen, Honen, Läppen, Reinigung, Schleifen, usw.

ALL FILTERS ARE TESTED BEFORE DELIVERY

LOSMA unterzieht jeden einzelnen Flüssigkeitsreiniger strengen Testverfahren.

Für jede Einheit wird ein Qualitäts- und Funktionszertifikat ausgestellt.

Technische Daten

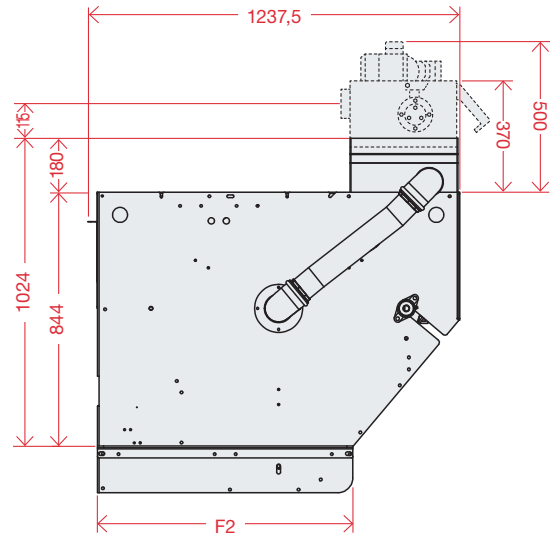

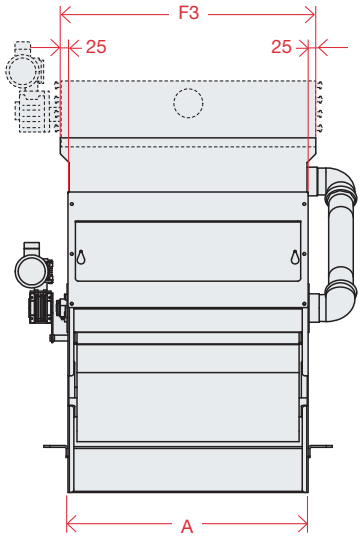

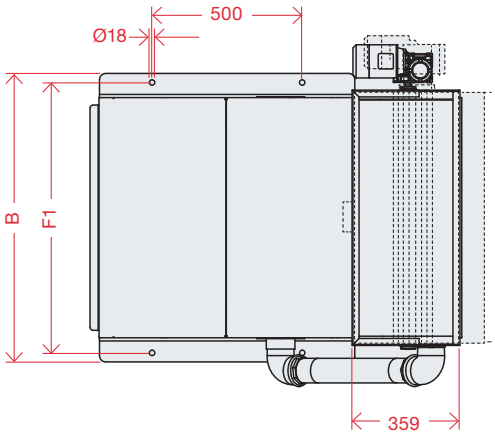

MEDIO-MASTER	Abmessungen (mm)					Gewicht (kg)	Breite der Filtergewebe (mm)
			FILTER POSITIONIERUNG				
	A	B	F1	F2	F3		
Medio 600	800	960	900	850	850	250	740
Medio 800	1100	1260	1200	850	1150	270	1040
Medio 1200	1500	1660	1600	850	1550	310	1440

MEDIO-MASTER	Leistung l/min*			
	Schleifmaschinen (Emulsionen)	Oberflächenbehandlung (Öl)	Ziehmaschinen (Emulsionen)	Waschmaschinen, Zerspanungsmaschinen (Emulsionen)
Medio 600	400	200	von 400 bis 600	600
Medio 800	600	300	von 600 bis 800	800
Medio 1200	800	400	von 800 bis 1200	1200

* Der Datendurchsatz bezieht sich auf Emulsion mit einem Maximum an Ölkonzentrat von 5 % oder reines Öl mit einem Maximum an Viskosität von 20cst bei 40°C und mit einem Filtermedium, das nicht schwerer als 35g/m² ist. Unterschiedliche Eigenschaften der zu verarbeitenden Kühlmittel, Schadstoffe und seine Konzentration können erheblich die Leistung des Filtrationssystems beeinflussen. Gerne steht unsere technische Abteilung für die Erarbeitung individueller Lösungen zur Verfügung.

Mini-Master

Mini-Master gibt es in drei Modellen, die 60 bis 160 l/min reines Öl und 100 bis 450 l/min wässrige Emulsionen mit verunreinigenden Partikeln aus Metall und Nichtmetall aufbereiten können. Mit optimaler Filtereffizienz dank des Einweg-Filtermediums, das entsprechend den Anforderungen geändert werden kann.

Er zeichnet sich durch seinen geringen Platzbedarf aus und eignet sich für den Einsatz in vielen Industrieprozessen wie Drahtziehen, Honen, Läppen, Waschen, Schleifen, usw.

ALL FILTERS ARE TESTED BEFORE DELIVERY

LOSMA gewährleistet, dass jeder Filter anhand strenger Testverfahren kontrolliert wurde.

Für jede Einheit wird ein Qualitäts- und Funktionszertifikat ausgestellt.

Technische Daten

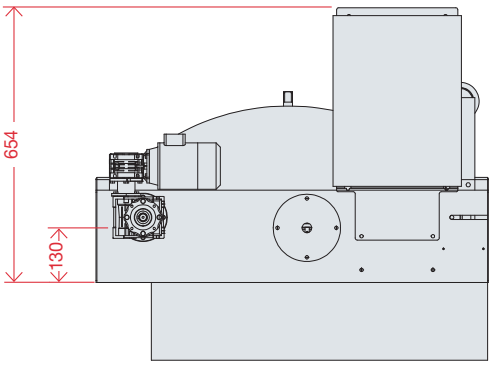

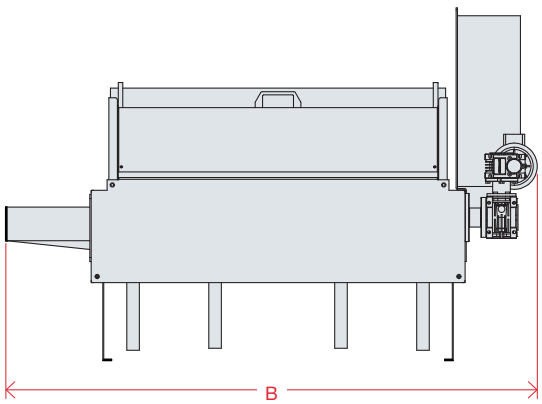

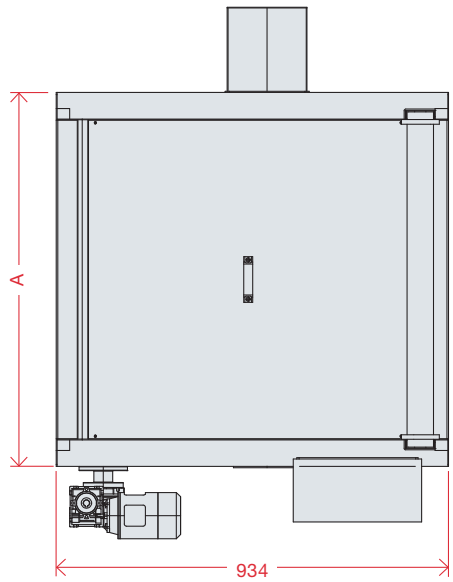

MINI-MASTER	Abmessungen (mm)		Gewicht (kg)	Breite der Filtergewebe (mm)
	A	B		
M	590	950	140	440
L	890	1250	260	740
XL	1190	1550	400	1040

MINI-MASTER	Leistung l/min*			
	Schleifmaschinen (Emulsionen)	Oberflächenbehandlung (Öl)	Ziehmaschinen (Emulsionen)	Waschmaschinen, Zerspanungsmaschinen (Emulsionen)
M	100	60	von 100 bis 150	150
L	200	100	von 200 bis 300	300
XL	300	160	von 300 bis 450	450

* Der Datendurchsatz bezieht sich auf Emulsion mit einem Maximum an Ölkonzentrat von 5 % oder reines Öl mit einem Maximum an Viskosität von 20cst bei 40°C und mit einem Filtermedium, das nicht schwerer als 35g/m² ist. Unterschiedliche Eigenschaften der zu verarbeitenden Kühlmittel, Schadstoffe und seine Konzentration können erheblich die Leistung des Filtrationssystems beeinflussen. Gerne steht unsere technische Abteilung für die Erarbeitung individueller Lösungen zur Verfügung.

Funktionsprinzip

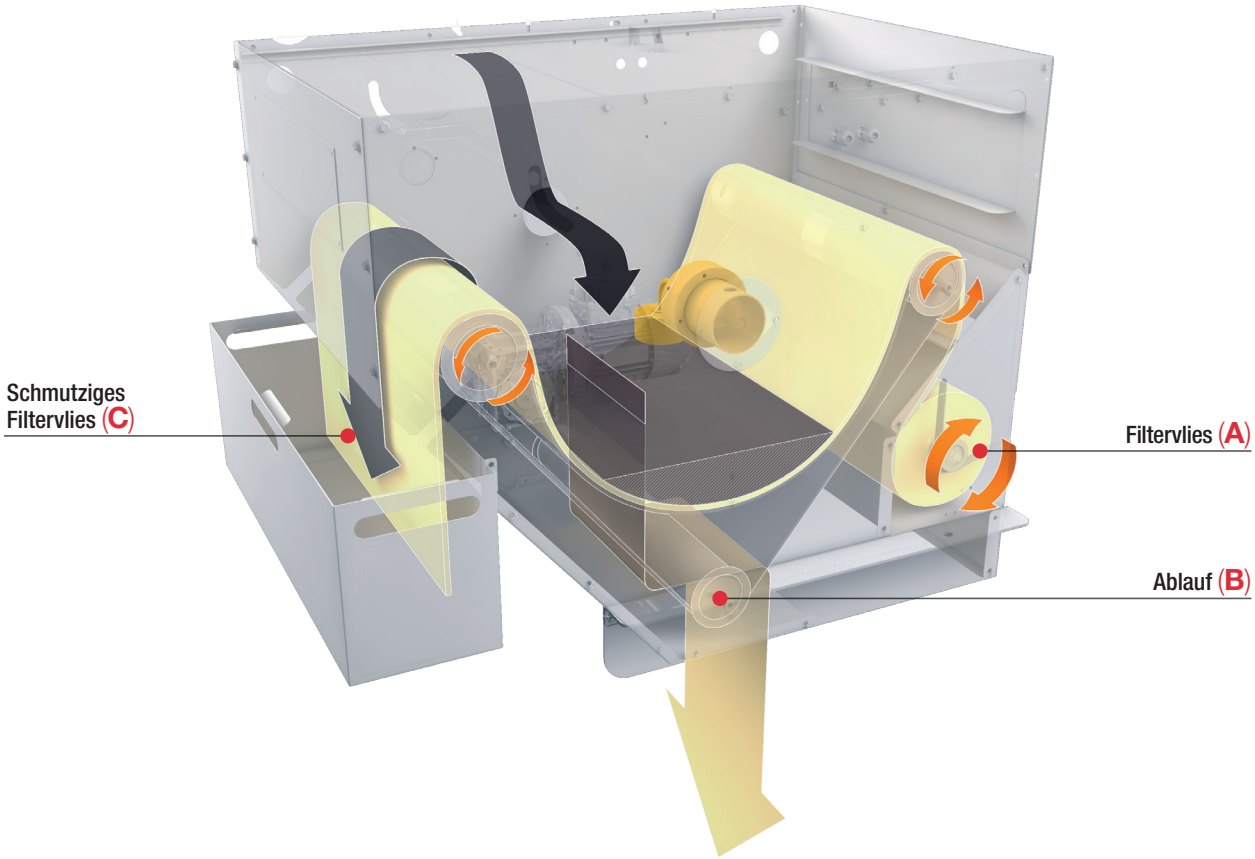

1 In der Anfangsphase ist das Filtervlies (**A**), das im Filter gespannt ist, völlig sauber. Die eintretende, verunreinigte Flüssigkeit muss das Filtervlies durchströmen, wird gereinigt und in der darunterliegenden Wanne aufgefangen, während die Schmutzpartikel auf der Oberfläche zurückbleiben. Die saubere Flüssigkeit sammelt sich also in der Wanne, wo sich ein Ablauf (**B**) in ein Sammelbecken befindet. Während dieses Vorgangs steht das Filtervlies still; das sich auf dem Gewebe ablagernde verunreinigte Material bildet nach und nach den eigentlichen Filter (Filterkuchen), der in vielen Anwendungen bis 10 mm dick werden kann.

2 In dieser Zeit verschmutzt das Filtervlies zusehends und die Durchlässigkeit sinkt, da sich immer mehr Partikel ablagern; auf diese Weise wächst diese Schicht immer weiter. Der Filtergrad verbessert sich mit zunehmender Schlammdicke auf dem Filtervlies. Auch in dieser Phase steht das System still.

3 In der Endphase eines Zyklus haben die Flüssigkeit und der Filtrier-Wirkungsgrad ihren Höchststand erreicht. Je länger diese Phase dauert, desto besser wird das durchschnittliche Filtrat. Auch in dieser Phase steht das System still.

4 Wenn das Filtervlies vollständig verstopft ist und die Flüssigkeit nicht mehr durchfließen kann, startet der Regenerierungszyklus. Der Getriebemotor dreht das System, wodurch sich ein Verschieben des schmutzigen Filtervlies (**C**) mit Nachführen von sauberem Filtervlies ergibt; die Durchlässigkeit ist wieder hergestellt, der Flüssigkeitspegel sinkt ab und der Zyklus beginnt wieder bei Punkt 2.

Vorteile

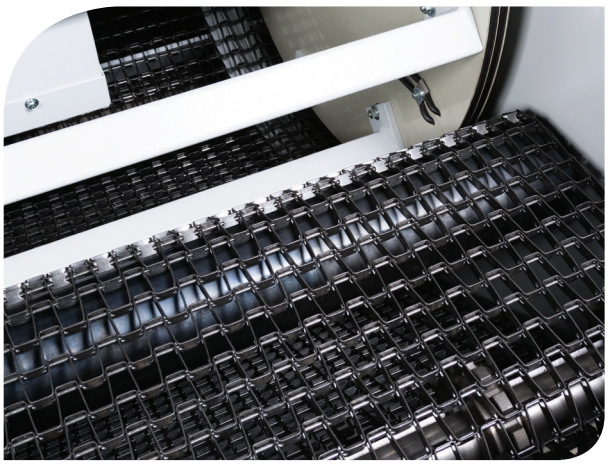

SYSTEM MIT KETTEN UND SEITLICHEN DICHTUNGSSCHEIBEN

Master und MedioMaster sind mit einer profilierten Kette ausgestattet und die seitlichen Scheiben sorgen für die Dichtheit des verunreinigten Fluides im Filterbereich.

AUF KUNDENSPEZIFISCHE ANFORDERUNGEN ANPASSBAR

Die Filter dieser Serie verwenden ein Einweg-Filtermedium. Der Filtrier-Wirkungsgrad kann durch Einsatz anderer Filtervliesqualitäten geändert werden, um immer optimale Ergebnisse zu erhalten.

GERINGE AUSMAßE

Im Vergleich zu Flachbettfiltern mit gleicher Filtrierleistung benötigt die Reihe Master bei optimierten Filtrierergebnissen deutlich weniger Platz.

Zubehör

DMD

Vorfilterung mit rotierenden Magnetscheiben zur Abscheidung von verunreinigenden, magnetischen Partikeln aus den Kühlschmierstoffen.

Skim

Der Abscheider für Leckage-Öle ermöglicht den langen Qualitätserhalt der Kühlmittel und beseitigt schlechte Gerüche, die durch anaeroben Bakterienbefall entstehen.

Elektrischer Schaltschrank

Elektrischer Schaltschrank zur Stromzufuhr und Kontrolle aller Steuersignale.

Pumpe

Pumpe zur Förderung von Filtrat mit einer Leistung von 0,1 bis 100 bar.

Sammelbecken

Sammelbecken für Filtrat.

Rückführwanne

Sammelt die verunreinigte Flüssigkeit zur Beförderung in den Filter.

Anwendungsbeispiele

Health Savings Efficiency Environment Safety

newTarget

LOSMA®
WORKING CLEAN, BREATHING HEALTHY

Losma SpA
Hauptsitz:
Via E. Fermi, 16 - 24035 Curno - Bergamo
Tel. +39 035 461444 - Fax +39 035 461671
info@losma.it - www.losma.it

Büro Turin:
Via G. Brunero, 2 - 10077 San Maurizio Canavese - Torino
Tel. +39 011 9275631
info@losma.it - www.losma.it

ISO 9001 TÜV SÜD Certified Company

ISO 14001 TÜV SÜD Certified Company

Autorizzato all'utilizzo

Losma GmbH
Albert-Einstein-Str. 2 - 70806 Kornwestheim
Tel. +49 7154 8160480 - Fax +49 7154 8160485
info@losma.de - www.losma.de

Losma Inc.
30A Wilson Drive - Sparta - NJ 07871
Tel. +973 248 0070 - Fax +973 940 0950
info@losmausa.com - www.losma.com

Losma UK Ltd.
6 Strensham Business Park
WR8 9JZ Strensham Worcestershire
Tel. +44 (0)1684 276527 - Fax +44 (0)1684 276470
info@losma.co.uk - www.losma.co.uk

Losma Pvt Ltd.
Plot No 7A, Gat. No. 63, Shindewadi
Tal: Bhor, District: Pune - 412205 - Maharashtra
Tel. +91 9226107775
info@losma.in - www.losma.com

F005.160.01