LOSMA®
WORKING CLEAN, BREATHING HEALTHY

Liquid filters
Air filters
Engineering

Detex

Épurateur plat à déroulement de papier

FRA

Detex

Detex est un épurateur de fluides de coupe qui utilise un tissu filtrant pour éliminer les particules magnétiques et amagnétiques présentes dans les huiles entières et émulsionnées.

Le degré de filtration dépend du tissu choisi et varie entre 10 et 50 micromètres, garantissant ainsi un niveau d'épuration élevé.

Detex est disponible en 12 dimensions avec une capacité d'épuration comprise entre 50 et 400 l/min pour les huiles émulsionnées et entre 25 et 200 l/min pour les huiles entières.

ALL FILTERS ARE TESTED BEFORE DELIVERY

LOSMA garantit que chaque épurateur est testé individuellement à travers des procédures de contrôle rigoureuses.
Pour chaque unité un certificat d'essai qualitatif et fonctionnel est délivré.

Principe de Fonctionnement

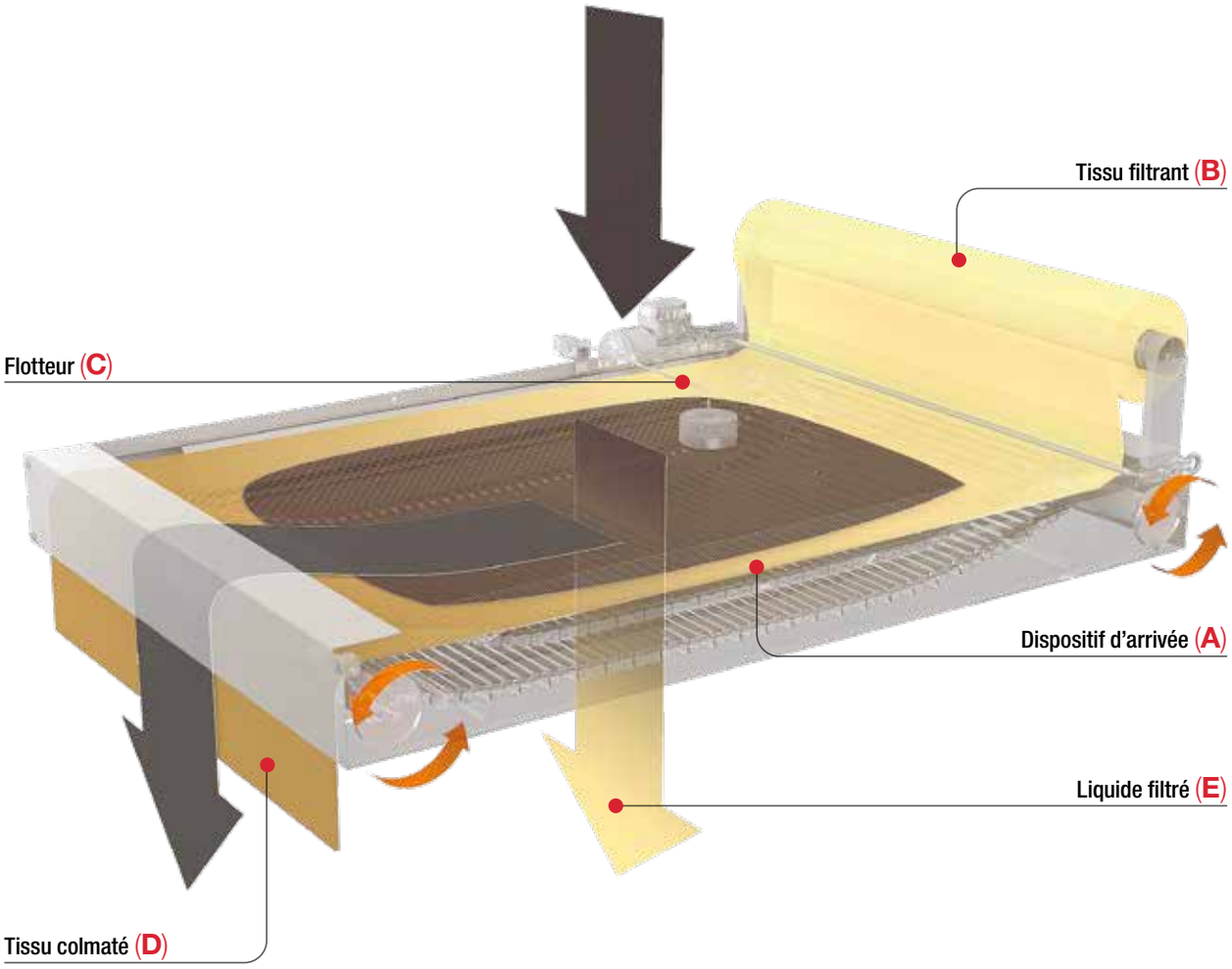

1 Le liquide de refroidissement chargé en impuretés est acheminé sur le dispositif d'arrivée (**A**) du liquide et distribué sur le tissu filtrant (**B**) qui retient les particules polluantes et permet l'écoulement du liquide propre.

2 Le tissu accumule progressivement les particules polluantes jusqu'à se colmater. Une fois ce stade atteint, le liquide, ne parvenant plus à passer au travers du tissu filtrant, augmente de niveau et soulève le flotteur (**C**) qui active le micro-interrupteur (ou par l'intermédiaire d'un système à sondes) qui commande l'avancement du tapis et le remplacement du tissu filtrant colmaté par un nouveau.

3 Le tissu colmaté (**D**) est récupéré dans un bac situé au pied de l'épurateur, tandis que le liquide filtré s'écoule dans le bac sous-jacent (**E**) avant d'être renvoyé à la machine-outil au moyen d'une électropompe de relevage.

Avantages

DISPONIBLE DANS LA VERSION INOX

Detex est également disponible dans la version Inox, particulièrement adaptée pour l'épuration d'eau ou de liquides très corrosifs ou salins, que l'on retrouve généralement dans certains secteurs mécaniques ou dans le secteur pharmaceutique et alimentaire.

ÉCONOMIQUE

La filtration avec tissu offre un niveau d'épuration particulièrement élevé pour un investissement réduit.

MODULARITÉ ET POLYVALENCE

La large gamme de la série Detex permet de trouver une solution adaptée à vos exigences afin d'éviter toutes problématiques liées à un sous-dimensionnement ou surdimensionnement. En outre, la vaste gamme de tissus filtrants rend le système d'épuration plus versatile en fonction des applications; pour cela, il suffit de changer la typologie du média filtrant.

Options

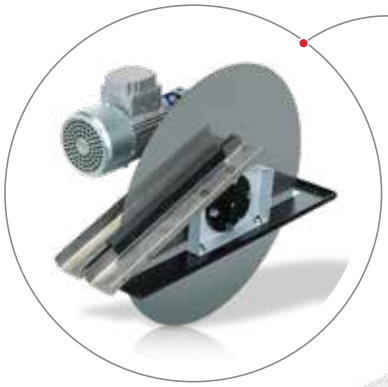

Skim

Éliminateur d'huiles étrangères de surface qui préserve la qualité des liquides de refroidissement dans le temps et permet d'éliminer les mauvaises odeurs qui se dégagent par la présence de flores bactériennes anaérobies.

Detex

Épurateur pour la filtration de matériaux magnétiques utilisant une série de disques pour retenir le polluant solide en suspension dans le fluide de coupe.

Pompe

Pour le refoulement du liquide propre de 0,1 bar à 100 bar.

Bac de rétention

Pour recevoir le fluide filtré à renvoyer sur la machine-outil.

Armoire électrique

Pour l'alimentation électrique de toutes les utilités, le contrôle et la gestion de tous les signaux.

Cuve de reprise

Pour récupérer le fluide sale en vue d'alimenter le filtre DTE.

Applications

Fiche Technique

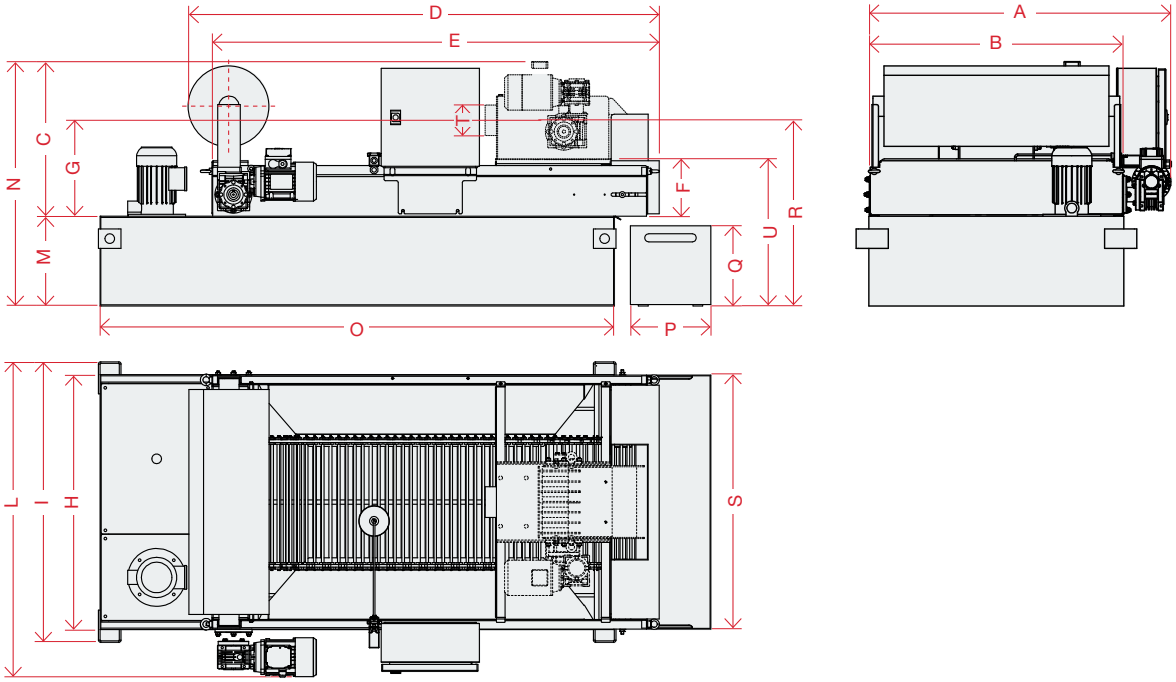

DTE/DCO	Dimensions (mm)																		
	A	B	C	D (rotolo 250 mm)	E	F	G	H	I	L	M	N	O	P	Q	R	S	T	U
30	630	480	430	815	750	178	298	400	480	630	200	630	825	200	170	500	480	2"	378
50	750	590	480	1115	1040	178	298	593	673	780	280	760	1250	250	250	578	590	3"	458
100	950	790	480	1465	1390	178	298	793	873	980	280	760	1600	250	250	578	790	3"	458
150	1250	1090	480	1665	1590	178	298	1093	1173	1280	280	760	1800	250	250	578	1090	3"	458
200	1250	1090	480	2115	2040	178	298	1093	1173	1280	280	760	2250	250	250	578	1090	3"	458
250	1250	1090	480	2615	2540	178	298	1093	1173	1280	280	760	2750	250	250	578	1090	3"	458
300	1250	1090	480	3115	3040	178	298	1093	1173	1280	280	760	3250	250	250	578	1090	3"	458
400	1250	1090	480	4115	4040	178	298	1093	1173	1280	280	760	4250	250	250	578	1090	3"	458
L 450	1640	1466	480	3115	3040	178	298	1470	1550	1650	380	860	3170	250	350	678	1430	3"	558
L 500	1640	1466	480	3615	3540	178	298	1470	1550	1650	380	860	3670	250	350	678	1430	3"	558

DTE	Capacité cuve	Cap. max. émulsionée*	Cap. max. huile entière	Pression électropompe	Puissance tot. installé kW		Courant absorbé		Courant absorbé		Poids
							230 V - 50 Hz	265 V - 60 Hz	400 V - 50 Hz	460 V - 60 Hz	
	l	l/min	l/min	bar	50 Hz	60 Hz	A	A	A	A	Kg
DTE 30	51	30	15	0,2	0,29		1,38		0,8		70
DTE 50	167	50	25	0,2	0,29		1,38		0,8		90
DTE 100	287	100	50	0,2	0,50		2,13	2,03	1,23	1,17	135
DTE 150	445	150	75	0,2	0,64		2,48	2,3	1,43	1,33	195
DTE 200	557	200	100	0,2	1,12		4,07	3,72	2,35	2,15	235
DTE 250	656	250	125	0,2	1,32		4,66	4,21	2,69	2,43	275
DTE 300	805	300	150	0,2	1,27		4,15		2,39		285
DTE 400	1050	400	200	0,2	1,59		5,65		3,29		380
DTE-L 450	1210	450	225	0,2	1,28	2,38	5,51	7,81	3,17	4,53	nn
DTE-L 500	1400	500	250	0,2	1,28	2,38	5,51	7,81	3,17	4,53	nn

* Les debits nominaux se réfèrent aux émulsions de concentration maximale en huile de 5% ou d'huiles entières de viscosité maximale de 20 cst à 40°C avec un medium filtrant ayant un grammage maximal de 35 g/m². Les caractéristiques du fluide à traiter, la typologie des polluants et leur concentration peuvent considérablement influencer les performances des dépurateurs.Notre Bureau Technique reste à votre disposition pour étudier la meilleure solution convenant à vos besoins.

Health | Savings | Efficiency | Environment | Safety

LOSMA®

WORKING CLEAN, BREATHING HEALTHY

Losma SpA
Siège principal:
Via E. Fermi, 16 - 24035 Curno - Bergamo
Tel. +39 035 461444
info@losma.it - www.losma.it

ISO 9001 TÜV Italia Certified Company

ISO 14001 TÜV Italia Certified Company

Authorised to use

Losma SpA
Bureau de Turin:
Via G. Brunero, 2 - 10077 San Maurizio Canavese - Torino
Tel. +39 011 9278942
info@losma.it - www.losma.it

Losma GmbH
Siemensstr. 14/3 - 71691 Freiberg am Neckar
Tel. +49 7141 / 89971-10
info@losma.de - www.losma.de

Losma Inc.
30A Wilson Drive - Sparta - NJ 07871
Tel. +1 973 300 1044
sales@losmausa.com - www.losma.com

Losma UK Ltd.
6 Strensham Business Park
WR8 9JZ Strensham Worcestershire
Tel. +44 1684 276527
info@losma.co.uk - www.losma.co.uk

Losma Pvt Ltd.
Plot No 7A, Gat. No. 63, Shindewadi
Tal: Bhor, District: Pune - 412205 - Maharashtra
Tel. +91 92261 07775
info@losma.in - www.losma.com

F005.142.04