LOSMA®

WORKING CLEAN, BREATHING HEALTHY

Liquid filters

Air filters

Engineering

Detex

Depuradora de lecho plano

ESP

Detex

Detex es una depuradora de líquidos lubrorrefrigerantes que utiliza tejido filtrante para la eliminación de partículas magnéticas y no magnéticas de aceites puros y emulsionados.

El grado de filtración es determinado por la elección del tejido y varía de 10 a 50 micrometros, garantizando un altísimo grado de depuración.

Detex está disponible en 12 tamaños con una capacidad de depuración de 50 a 400 l/min de aceite emulsionado y de 25 a 200 l/m de aceite puro.

ALL FILTERS ARE TESTED BEFORE DELIVERY

LOSMA garantiza que cada depuradora ha sido individualmente testada mediante procedimientos de control rigurosos.
Para cada unidad, se expide un certificado de ensayo cualitativo y funcional.

Principio de Funcionamiento

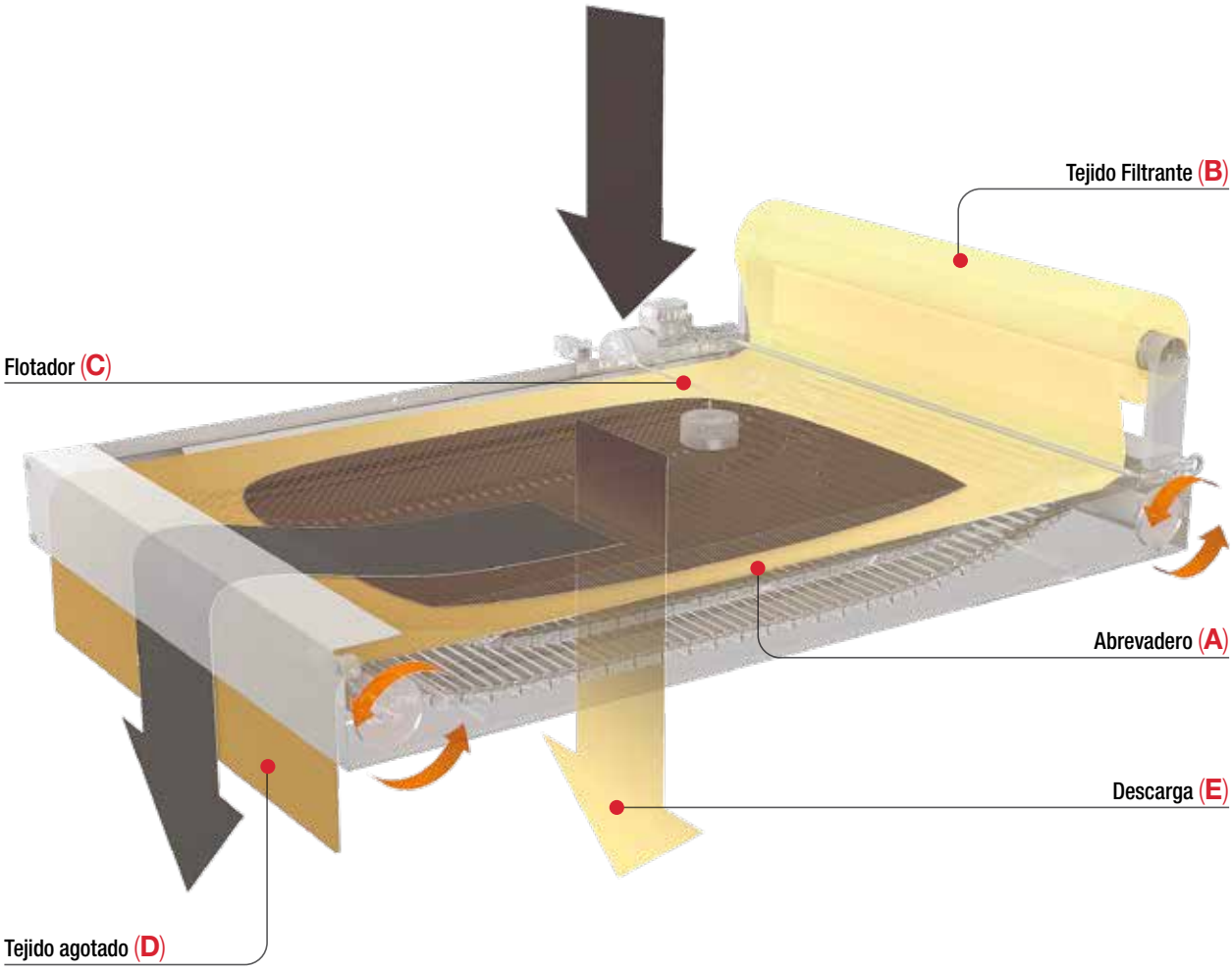

1 El líquido refrigerante contaminado con impurezas es transportado al abrevadero (**A**) y distribuido por el tejido filtrante (**B**) que contiene las partículas contaminantes y permite el flujo del líquido limpio.

2 El tejido acumula progresivamente partículas contaminantes hasta obstruirse. En este punto, el líquido, que ya no consigue atravesar el tejido filtrante, aumenta de nivel, elevando el flotador (**C**) y accionando el micro interruptor (o haciendo intervenir un sistema de sondas) que gestiona el avance de la cinta y la consecuente sustitución del tejido agotado por uno nuevo.

3 El tejido agotado (**D**) se recoge en un recipiente situado a los pies de la depuradora, mientras que el líquido filtrado pasa al recipiente inferior (**E**) para ser enviado a la máquina herramienta mediante la electrobomba correspondiente.

Plus

DISPONIBLE EN VERSIÓN INOXIDABLE

Detex también está disponible en versión inoxidable, especialmente apta para la depuración de agua o líquidos particularmente corrosivos o salinos, típicos de algunos sectores mecánicos o en el sector farmacéutico y alimentario.

ECONOMICIDAD

La filtración de tejido garantiza un altísimo grado de depuración con una limitada inversión inicial.

MODULARIDAD Y VERSATILIDAD

La gama de versiones de la serie Detex facilita la adquisición de una solución más adecuada para las propias necesidades, evitando excesivos consumos para sistemas subdimensionados o, por el contrario, ineficientes para sistemas sobredimensionados. Además, la amplia elección de tejidos hace mucho más versátil el sistema de depuración que se adapta a los diferentes usos, simplemente cambiando la tipología de media filtrante.

Opcional

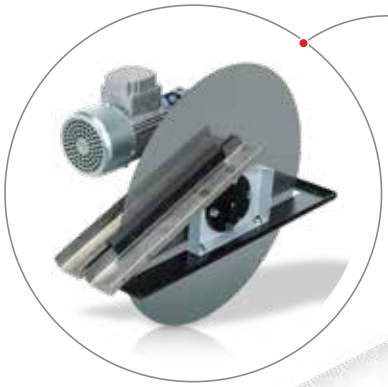

Skim

Eliminador de aceites superficiales que permite mantener, a largo plazo, la calidad de los refrigerantes y eliminar los malos olores que se generan en presencia de flores bacterianas anaeróbicas.

Detex

Depuradora para la filtración del material magnético, utiliza una serie de discos para mantener el sólido contaminante en suspensión en el lubrorrefrigerante.

Bombas

Para envío de líquido limpio de 0,1 bar a 100 bar.

Recipiente de contención

Para recoger el lìquido limpio y enviarlo a la màquina herramienta.

Equipos eléctricos

Para la alimentaciòn de los productos, la gestión y el control de los segnales.

Recipiente de envío

Para recoger el lìquido cucio para la alimentaciòn del filtro.

Aplicaciones

Datos técnicos

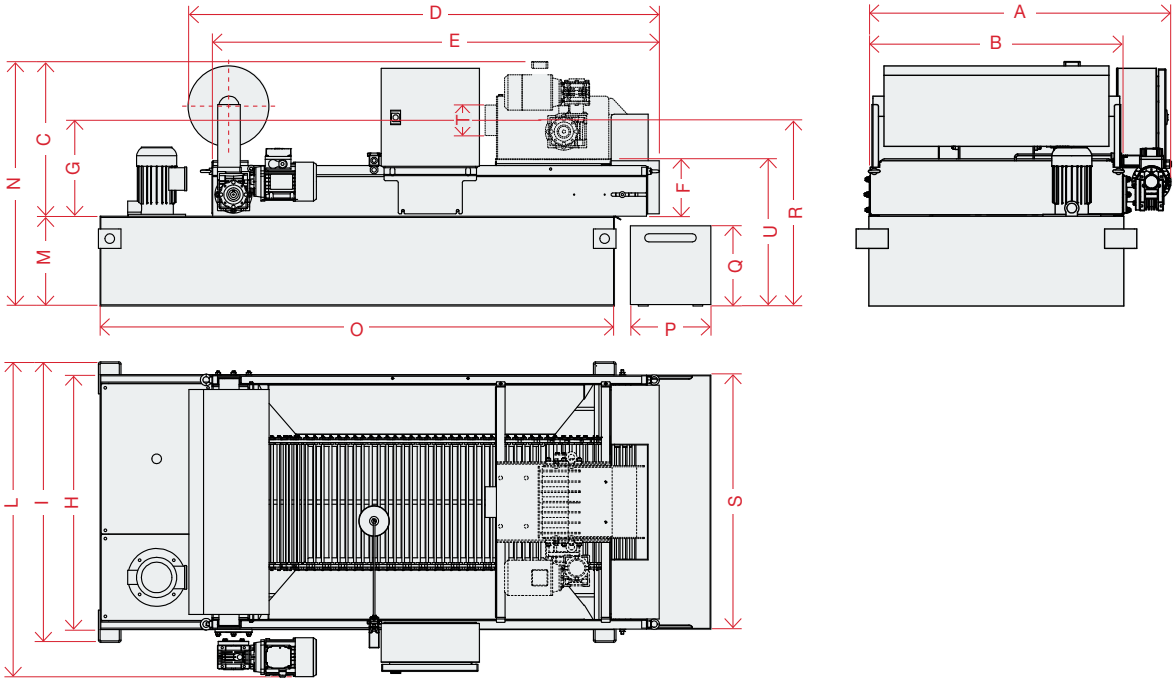

DTE/DCO	Dimensiones (mm)																		
	A	B	C	D (rotolo 250 mm)	E	F	G	H	I	L	M	N	O	P	Q	R	S	T	U
30	630	480	430	815	750	178	298	400	480	630	200	630	825	200	170	500	480	2"	378
50	750	590	480	1115	1040	178	298	593	673	780	280	760	1250	250	250	578	590	3"	458
100	950	790	480	1465	1390	178	298	793	873	980	280	760	1600	250	250	578	790	3"	458
150	1250	1090	480	1665	1590	178	298	1093	1173	1280	280	760	1800	250	250	578	1090	3"	458
200	1250	1090	480	2115	2040	178	298	1093	1173	1280	280	760	2250	250	250	578	1090	3"	458
250	1250	1090	480	2615	2540	178	298	1093	1173	1280	280	760	2750	250	250	578	1090	3"	458
300	1250	1090	480	3115	3040	178	298	1093	1173	1280	280	760	3250	250	250	578	1090	3"	458
400	1250	1090	480	4115	4040	178	298	1093	1173	1280	280	760	4250	250	250	578	1090	3"	458
L 450	1640	1466	480	3115	3040	178	298	1470	1550	1650	380	860	3170	250	350	678	1430	3"	558
L 500	1640	1466	480	3615	3540	178	298	1470	1550	1650	380	860	3670	250	350	678	1430	3"	558

DTE	Capacità vasca	Portata max emulsione*	Portata max olio intero	Prevalenza Elettropompa	Potenza tot. installata kW		Corrente assorbita		Corrente assorbita		Peso
							230 V - 50 Hz	265 V - 60 Hz	400 V - 50 Hz	460 V - 60 Hz	
	l	l/min	l/min	bar	50 Hz	60 Hz	A	A	A	A	Kg
DTE 30	51	30	15	0,2	0,29		1,38		0,8		70
DTE 50	167	50	25	0,2	0,29		1,38		0,8		90
DTE 100	287	100	50	0,2	0,50		2,13	2,03	1,23	1,17	135
DTE 150	445	150	75	0,2	0,64		2,48	2,3	1,43	1,33	195
DTE 200	557	200	100	0,2	1,12		4,07	3,72	2,35	2,15	235
DTE 250	656	250	125	0,2	1,32		4,66	4,21	2,69	2,43	275
DTE 300	805	300	150	0,2	1,27		4,15		2,39		285
DTE 400	1050	400	200	0,2	1,59		5,65		3,29		380
DTE-L 450	1210	450	225	0,2	1,28	2,38	5,51	7,81	3,17	4,53	nn
DTE-L 500	1400	500	250	0,2	1,28	2,38	5,51	7,81	3,17	4,53	nn

* Los datos de caudales nominales, se refieren a una emulsión ó concentración máxima de taladrina del 5% ó de aceite entero con viscosidad máxima de 20 cst a 40º, y con una media filtrante de peso no superior a los 35 g/m². Diversas características del líquido a tratar, de tipología del residuo y su relativa concentración, pueden influir considerablemente en las prestaciones del depurador. Nuestra oficina técnica está siempre a su disposición para ayudar y aconsejar la solución más idónea según sus necesidades.

Health | Savings | Efficiency | Environment | Safety

LOSMA®

WORKING CLEAN, BREATHING HEALTHY

Losma SpA
Sede central:
Via E. Fermi, 16 - 24035 Curno - Bergamo
Tel. +39 035 461444
info@losma.it - www.losma.it

ISO 9001 TÜV Italia Certified Company

ISO 14001 TÜV Italia Certified Company

Authorised to use

Losma SpA
Sucursal de Torino:
Via G. Brunero, 2 - 10077 San Maurizio Canavese - Torino
Tel. +39 011 9278942
info@losma.it - www.losma.it

Losma GmbH
Siemensstr. 14/3 - 71691 Freiberg am Neckar
Tel. +49 7141 / 89971-10
info@losma.de - www.losma.de

Losma Inc.
30A Wilson Drive - Sparta - NJ 07871
Tel. +1 973 300 1044
sales@losmausa.com - www.losma.com

Losma UK Ltd.
6 Strensham Business Park
WR8 9JZ Strensham Worcestershire
Tel. +44 1684 276527
info@losma.co.uk - www.losma.co.uk

Losma Pvt Ltd.
Plot No 7A, Gat. No. 63, Shindewadi
Tal: Bhor, District: Pune - 412205 - Maharashtra
Tel. +91 92261 07775
info@losma.in - www.losma.com

F005.144.04